UNIT COOLER

C Type

■用途

農業用・キノコ用、産業空調用
低温冷房用、氷温冷蔵用

■特徴

低風量、薄型

■仕様

標準仕様のほかにオプション仕様もあります。
用途にあわせて下表よりお選び下さい。

●標準仕様、◎オプション仕様（特注対応）

項目 ＼ 機種名			20C ～ 130C	
			AO	BH
使用庫内温度			＋３℃以上	+3～ −10 ℃
デフロスト方式			オフサイクル	ヒーター
冷媒	R410A、R404A、R448A、R449A　選択		●	
	R463A-J		◎	
冷却器	銅管 ＋	アルミフィン	●	
		アルミフィン（プレコート加工）	◎	
		アルミフィン（アルマイト加工）	◎	
		銅フィン	◎	—
	（銅管+アルミフィン）＋カチオン電着塗装		◎	
送風機	AC モータ 鋼板塗装＋鋼板塗装羽根		●φ 300	
	AC モータ SUS304 ＋ SUS304 羽根		◎φ 300	
	EC モータ 鋼板塗装＋プラスチック羽根		◎φ 300	
風方向	下側吸込み両側横側吹き出し		●	
	両側横側吸込み下側吹き出し		◎	
ケーシング材質	SUS304、アルミニウム　選択		●	
	ドレンパンのみ SUS304 ※ケーシング材質が SUS304 以外の場合に選択可能		◎	
膨張弁・電磁弁組込み（機器支給）	ケーシング内側、外側　選択		◎	
ドレンパン延長	ケーシング外側に膨張弁・電磁弁を取付ける場合に必要です。		◎	
ドレンパン防熱材貼付			◎	
デフロスト終了サーモ	+16 ℃／ +5 ℃		—	◎
加熱ヒーター	過熱防止器・ヒューズ内蔵		◎	—
吸込みフィルター	ネットフィルター		◎	

HUC-20CX3-□□□ 管径φ12.7

使用庫内温度
A=+3℃以上
B=+3℃～−10℃

デフロスト方式
O=オフサイクル　H=ヒーター

ケーシング材質
U=ステンレス(SUS304)　L=アルミニウム

■寸法図（mm）

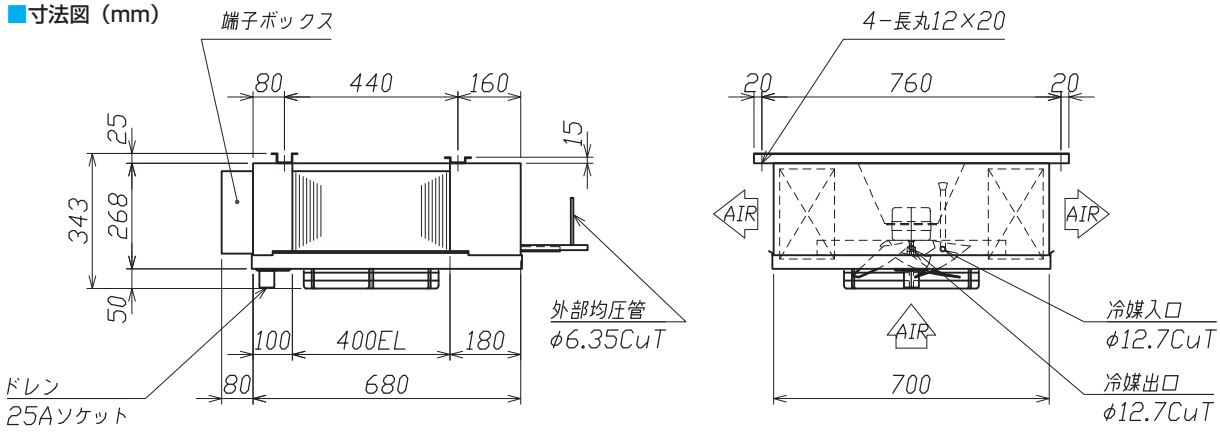

※本図と逆の風向(下吹き)に変更可能

■仕様表（標準仕様）　(50/60 Hz)

機種名			HUC-20CX3-AO		HUC-20CX3-BH	
使用庫内温度			+3℃以上		+3℃～−10℃	
冷却器	仕様		φ12.7CuT=ALプレートフィン 4列×6段×400EL～2			
	フィンピッチ		4 mm	6 mm	8 mm	10 mm
	伝熱面積		12.3 m²	8.4 m²	6.5 m²	5.3 m²
	内容積		3006 cm³			
送風機	仕様		三相　200V　φ300　4P　50W　×　1台 焼損防止リレー内蔵(自動復帰型)			
	風量		25.9 m³/min ／ 30.1 m³/min			
	静圧		26.0 Pa ／ 36.0 Pa			
	入力		61 W ／ 68 W			
	最大負荷電流値		0.37 A ／ 0.40 A			
騒音			52.0 dB ／ 56.0 dB			
除霜	方式		オフサイクル		ヒーター	
	冷却器ヒーター		—		0.76 kW	
	ドレンパンヒーター		—		0.87 kW	
	端子BOXヒーター		7.5 W(常時通電)			
過熱防止器			—		作動+30℃　復帰+20℃	
電気特性	運転	消費電力	0.07 kW ／ 0.08 kW			
		運転電流	0.4 A ／ 0.4 A			
	除霜	消費電力	0.07 kW ／ 0.08 kW		1.64 kW ／ 1.64 kW	
		運転電流	0.4 A ／ 0.4 A		5.5 A ／ 5.5 A	
材質＝ケーシング/フレーム			U=SUS304/SUS304		L=アルミニウム/亜鉛鋼板	
製品重量			U=37 kg　L=28 kg		U=38 kg　L=29 kg	

■冷凍能力（W）　50Hz

庫内温度	TD	4㎜	6㎜	8㎜	10㎜
+3℃以上	6℃	2000	1590		
	8℃	2860	2250		
	10℃	3620	2860		
+3℃～−10℃	6℃	1630	1290	1070	960
	8℃	2320	1830	1520	1320
	10℃	2940	2320	1940	1670

■冷凍能力（W）　60Hz

庫内温度	TD	4㎜	6㎜	8㎜	10㎜
+3℃以上	6℃	2190	1750		
	8℃	3160	2470		
	10℃	4030	3140		
+3℃～−10℃	6℃	1780	1420	1200	1040
	8℃	2570	2010	1680	1450
	10℃	3270	2560	2110	1850

※　運転電流は各相の最大値を示します。
※　標準仕様以外の対応
　　標準仕様のほかにオプション仕様もあります。8ページを参照して下さい。
※　使用温度及び使用条件に応じて、打合せによりヒーター容量と仕様を決めさせて頂きます。

HUC-40CX3-□□□ 管径φ12.7

使用庫内温度
A=+3℃以上
B=+3℃～−10℃

デフロスト方式
O=オフサイクル　H=ヒーター

ケーシング材質
U=ステンレス(SUS304)　L=アルミニウム

■寸法図（mm）

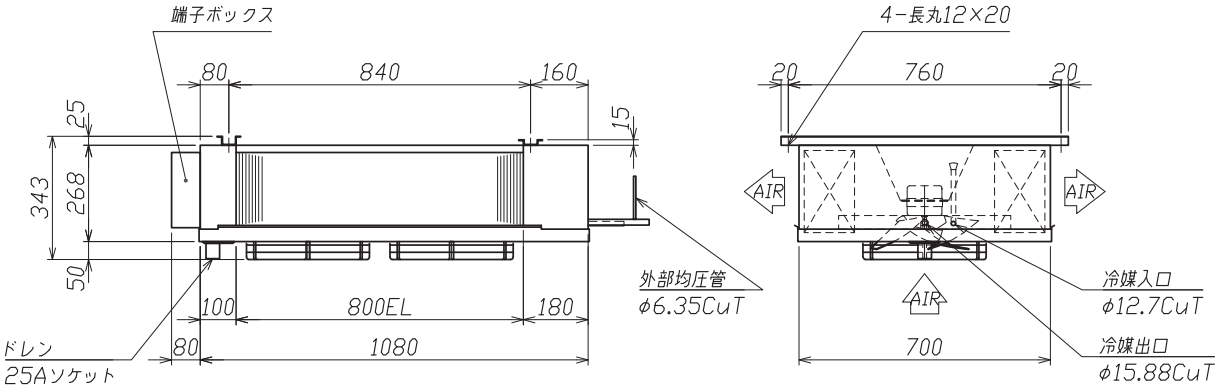

※本図と逆の風向(下吹き)に変更可能

■仕様表（標準仕様）

(50/60 Hz)

機種名			HUC-40CX3-AO		HUC-40CX3-BH	
使用庫内温度			+3℃以上		+3℃～−10℃	
冷却器	仕様		φ12.7CuT=ALプレートフィン 4列×6段×800EL～2			
	フィンピッチ		4 mm	6 mm	8 mm	10 mm
	伝熱面積		24.6 m²	16.9 m²	13.0 m²	10.7 m²
	内容積		5042 cm³			
送風機	仕様		三相 200V φ300 4P 50W × 2台 焼損防止リレー内蔵(自動復帰型)			
	風量		51.8 m³/min ／ 60.2 m³/min			
	静圧		26.0 Pa ／ 36.0 Pa			
	入力		122 W ／ 136 W			
	最大負荷電流値		0.74 A ／ 0.80 A			
騒音			55.0 dB ／ 59.0 dB			
除霜	方式		オフサイクル		ヒーター	
	冷却器ヒーター		—		1.24 kW	
	ドレンパンヒーター		—		1.35 kW	
	端子BOXヒーター		7.5 W(常時通電)			
過熱防止器			—		作動+30℃　復帰+20℃	
電気特性	運転	消費電力	0.13 kW ／ 0.15 kW			
		運転電流	0.8 A ／ 0.7 A			
	除霜	消費電力	0.13 kW ／ 0.15 kW		2.60 kW ／ 2.60 kW	
		運転電流	0.8 A ／ 0.7 A		8.7 A ／ 8.7 A	
材質＝ケーシング/フレーム			U=SUS304/SUS304		L=アルミニウム/亜鉛鋼板	
製品重量			U=54 kg　L=42 kg		U=54 kg　L=42 kg	

■冷凍能力（W）　50Hz

庫内温度	TD	4㎜	6㎜	8㎜	10㎜
+3℃以上	6℃	4160	3380		
	8℃	5920	4720		
	10℃	7470	5940		
+3℃～−10℃	6℃	3380	2750	2270	2040
	8℃	4810	3840	3160	2790
	10℃	6070	4830	3980	3480

■冷凍能力（W）　60Hz

庫内温度	TD	4㎜	6㎜	8㎜	10㎜
+3℃以上	6℃	4670	3690		
	8℃	6580	5180		
	10℃	8320	6490		
+3℃～−10℃	6℃	3790	3000	2480	2140
	8℃	5350	4210	3490	3020
	10℃	6760	5270	4420	3810

※　運転電流は各相の最大値を示します。
※　標準仕様以外の対応
　　標準仕様のほかにオプション仕様もあります。8ページを参照して下さい。
※　使用温度及び使用条件に応じて、打合せによりヒーター容量と仕様を決めさせて頂きます。

HUC-60CX3-□□□ 管径φ12.7

使用庫内温度
A=+3℃以上
B=+3℃～−10℃

デフロスト方式
O=オフサイクル　H=ヒーター

ケーシング材質
U=ステンレス(SUS304)　L=アルミニウム

■寸法図（mm）

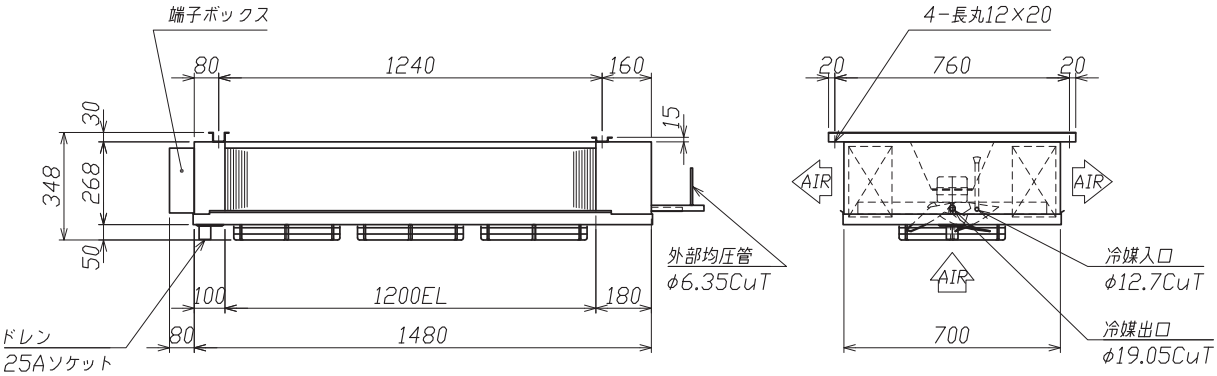

※本図と逆の風向(下吹き)に変更可能

■仕様表（標準仕様）

(50/60 Hz)

機種名			HUC-60CX3-AO		HUC-60CX3-BH	
使用庫内温度			+3℃以上		+3℃～−10℃	
冷却器	仕様		φ12.7CuT=ALプレートフィン 4列×6段×1200EL～2			
	フィンピッチ		4 mm	6 mm	8 mm	10 mm
	伝熱面積		36.9 m²	25.4 m²	19.6 m²	16.1 m²
	内容積		7078 cm³			
送風機	仕様		三相 200V φ300 4P 50W × 3台 焼損防止リレー内蔵(自動復帰型)			
	風量		77.7 m³/min ／ 90.3 m³/min			
	静圧		26.0 Pa ／ 36.0 Pa			
	入力		183 W ／ 204 W			
	最大負荷電流値		1.11 A ／ 1.20 A			
騒音			57.0 dB ／ 61.0 dB			
除霜	方式		オフサイクル		ヒーター	
	冷却器ヒーター		—		1.72 kW	
	ドレンパンヒーター		—		1.83 kW	
	端子BOXヒーター		7.5 W(常時通電)			
過熱防止器			—		作動+30℃　復帰+20℃	
電気特性	運転	消費電力	0.20 kW ／ 0.22 kW			
		運転電流	1.1 A ／ 1.0 A			
	除霜	消費電力	0.20 kW ／ 0.22 kW		3.56 kW ／ 3.56 kW	
		運転電流	1.1 A ／ 1.0 A		11.9 A ／ 11.9 A	
材質＝ケーシング/フレーム			U=SUS304/SUS304		L=アルミニウム/亜鉛鋼板	
製品重量			U=71 kg　L=56 kg		U=71 kg　L=56 kg	

■冷凍能力（W）　50Hz

庫内温度	TD	4㎜	6㎜	8㎜	10㎜
+3℃以上	6℃	6210	4890		
	8℃	8800	6900		
	10℃	11100	8710		
+3℃～−10℃	6℃	5040	3980	3360	3000
	8℃	7150	5610	4690	4140
	10℃	9020	7080	5920	5180

■冷凍能力（W）　60Hz

庫内温度	TD	4㎜	6㎜	8㎜	10㎜
+3℃以上	6℃	6910	5420		
	8℃	9780	7640		
	10℃	12330	9680		
+3℃～−10℃	6℃	5620	4400	3670	3170
	8℃	7940	6210	5190	4470
	10℃	10020	7860	6580	5630

※　運転電流は各相の最大値を示します。
※　標準仕様以外の対応
　　標準仕様のほかにオプション仕様もあります。8ページを参照して下さい。
※　使用温度及び使用条件に応じて、打合せによりヒーター容量と仕様を決めさせて頂きます。

HUC-70CX3-□□□ 管径φ12.7

使用庫内温度
A=+3℃以上
B=+3℃～−10℃

デフロスト方式
O=オフサイクル　H=ヒーター

ケーシング材質
U=ステンレス(SUS304)　L=アルミニウム

■寸法図（mm）

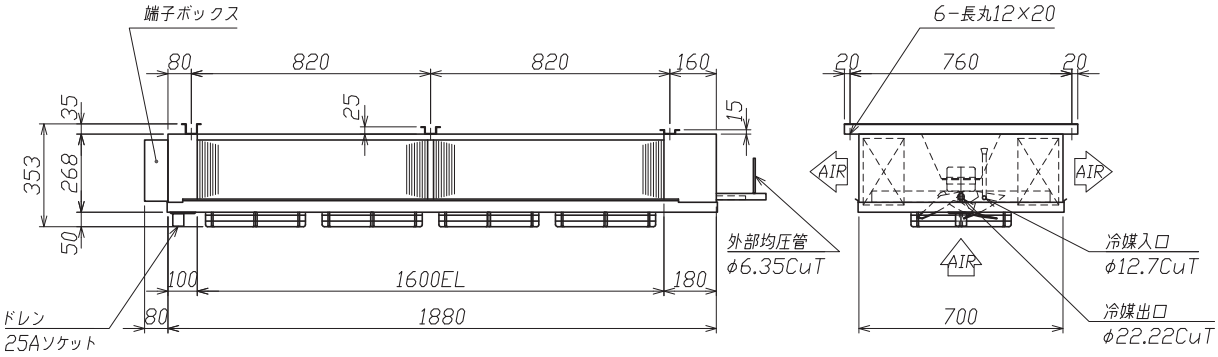

※本図と逆の風向(下吹き)に変更可能

■仕様表（標準仕様）

(50/60 Hz)

機種名			HUC-70CX3-AO		HUC-70CX3-BH	
使用庫内温度			+3℃以上		+3℃～−10℃	
冷却器	仕様		φ12.7CuT=ALプレートフィン 4列×6段×1600EL～2			
	フィンピッチ		4 mm	6 mm	8 mm	10 mm
	伝熱面積		49.2 m²	33.8 m²	26.1 m²	21.5 m²
	内容積		9114 cm³			
送風機	仕様		三相 200V φ300 4P 50W × 4台 焼損防止リレー内蔵(自動復帰型)			
	風量		103.6 m³/min ／ 120.4 m³/min			
	静圧		26.0 Pa ／ 36.0 Pa			
	入力		244 W ／ 272 W			
	最大負荷電流値		1.48 A ／ 1.60 A			
騒音			58.0 dB ／ 62.0 dB			
除霜	方式		オフサイクル		ヒーター	
	冷却器ヒーター		—		2.20 kW	
	ドレンパンヒーター		—		2.31 kW	
	端子BOXヒーター		7.5 W(常時通電)			
過熱防止器			—		作動+30℃　復帰+20℃	
電気特性	運転	消費電力	0.26 kW ／ 0.28 kW			
		運転電流	1.4 A ／ 1.3 A			
	除霜	消費電力	0.26 kW ／ 0.28 kW		4.52 kW ／ 4.52 kW	
		運転電流	1.4 A ／ 1.3 A		15.1 A ／ 15.1 A	
材質＝ケーシング/フレーム			U=SUS304/SUS304		L=アルミニウム/亜鉛鋼板	
製品重量			U=91 kg　L=72 kg		U=91 kg　L=72 kg	

■冷凍能力（W）　50Hz

庫内温度	TD	4㎜	6㎜	8㎜	10㎜
+3℃以上	6℃	8310	6760		
	8℃	11830	9440		
	10℃	14940	11880		
+3℃～−10℃	6℃	6760	5490	4540	4070
	8℃	9610	7670	6320	5570
	10℃	12410	9660	7950	6950

■冷凍能力（W）　60Hz

庫内温度	TD	4㎜	6㎜	8㎜	10㎜
+3℃以上	6℃	9330	7380		
	8℃	13150	10360		
	10℃	16640	12970		
+3℃～−10℃	6℃	7580	6000	4950	4280
	8℃	10690	8420	6980	6040
	10℃	13520	10540	8830	7620

※　運転電流は各相の最大値を示します。
※　標準仕様以外の対応
　　標準仕様のほかにオプション仕様もあります。8ページを参照して下さい。
※　使用温度及び使用条件に応じて、打合せによりヒーター容量と仕様を決めさせて頂きます。

HUC-90CX3-□□□ 管径φ12.7

使用庫内温度
A=+3℃以上
B=+3℃～−10℃

デフロスト方式
O=オフサイクル　H=ヒーター

ケーシング材質
U=ステンレス(SUS304)　L=アルミニウム

■寸法図（mm）

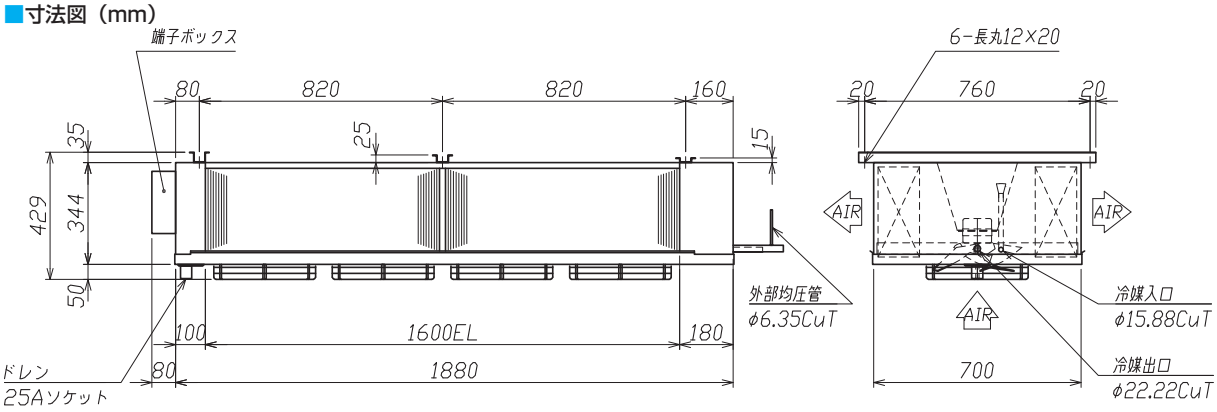

※本図と逆の風向(下吹き)に変更可能

■仕様表（標準仕様）

(50/60 Hz)

機種名			HUC-90CX3-AO		HUC-90CX3-BH	
使用庫内温度			+3℃以上		+3℃～−10℃	
冷却器	仕様		φ12.7CuT=ALプレートフィン 4列×8段×1600EL～2			
	フィンピッチ		4 mm	6 mm	8 mm	10 mm
	伝熱面積		65.6 m²	45.1 m²	34.8 m²	28.7 m²
	内容積		11927 cm³			
送風機	仕様		三相 200V φ300 4P 50W × 4台 焼損防止リレー内蔵(自動復帰型)			
	風量		103.6 m³/min ／ 120.4 m³/min			
	静圧		26.0 Pa ／ 36.0 Pa			
	入力		244 W ／ 272 W			
	最大負荷電流値		1.48 A ／ 1.60 A			
騒音			58.0 dB ／ 62.0 dB			
除霜	方式		オフサイクル		ヒーター	
	冷却器ヒーター		—		4.40 kW	
	ドレンパンヒーター		—		2.31 kW	
	端子BOXヒーター		7.5 W(常時通電)			
過熱防止器			—		作動+30℃　復帰+20℃	
電気特性	運転	消費電力	0.26 kW ／ 0.28 kW			
		運転電流	1.4 A ／ 1.3 A			
	除霜	消費電力	0.26 kW ／ 0.28 kW		6.72 kW ／ 6.72 kW	
		運転電流	1.4 A ／ 1.3 A		19.6 A ／ 19.6 A	
材質＝ケーシング/フレーム			U=SUS304/SUS304		L=アルミニウム/亜鉛鋼板	
製品重量			U=105 kg　L=86 kg		U=105 kg　L=86 kg	

■冷凍能力（W）　50Hz

庫内温度	TD	4㎜	6㎜	8㎜	10㎜
+3℃以上	6℃	9370	7230		
	8℃	13550	10420		
	10℃	16930	13220		
+3℃～−10℃	6℃	7610	5880	5080	4320
	8℃	10850	8470	7090	6090
	10℃	13760	10740	8900	7730

■冷凍能力（W）　60Hz

庫内温度	TD	4㎜	6㎜	8㎜	10㎜
+3℃以上	6℃	9890	8020		
	8℃	14060	11200		
	10℃	17840	14120		
+3℃～−10℃	6℃	8040	6520	5370	4700
	8℃	11420	9100	7580	6640
	10℃	14490	11480	9570	8390

※　運転電流は各相の最大値を示します。
※　標準仕様以外の対応
　　標準仕様のほかにオプション仕様もあります。8ページを参照して下さい。
※　使用温度及び使用条件に応じて、打合せによりヒーター容量と仕様を決めさせて頂きます。

HUC-110CX3-□□□ 管径ø12.7

使用庫内温度
A=+3℃以上
B=+3℃～−10℃

デフロスト方式
O=オフサイクル　H=ヒーター

ケーシング材質
U=ステンレス(SUS304)　L=アルミニウム

■寸法図（mm）

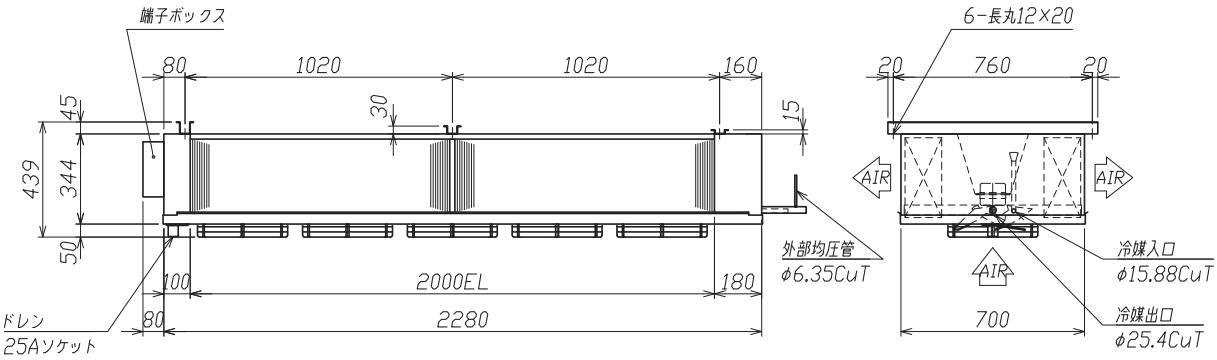

※本図と逆の風向(下吹き)に変更可能

■仕様表（標準仕様）

(50/60 Hz)

機種名			HUC-110CX3-AO		HUC-110CX3-BH	
使用庫内温度			+3℃以上		+3℃～−10℃	
冷却器	仕様		φ12.7CuT=ALプレートフィン 4列×8段×2000EL～2			
	フィンピッチ		4 mm	6 mm	8 mm	10 mm
	伝熱面積		82.1 m²	56.4 m²	43.6 m²	35.9 m²
	内容積		14642 cm³			
送風機	仕様		三相 200V φ300 4P 50W × 5台 焼損防止リレー内蔵(自動復帰型)			
	風量		129.5 m³/min ／ 150.5 m³/min			
	静圧		26.0 Pa ／ 36.0 Pa			
	入力		305 W ／ 340 W			
	最大負荷電流値		1.85 A ／ 2.00 A			
騒音			59.0 dB ／ 63.0 dB			
除霜	方式		オフサイクル		ヒーター	
	冷却器ヒーター		—		5.36 kW	
	ドレンパンヒーター		—		2.79 kW	
	端子BOXヒーター		7.5 W(常時通電)			
過熱防止器			—		作動+30℃　復帰+20℃	
電気特性	運転	消費電力	0.32 kW ／ 0.35 kW			
		運転電流	1.8 A ／ 1.6 A			
	除霜	消費電力	0.32 kW ／ 0.35 kW		8.16 kW ／ 8.16 kW	
		運転電流	1.8 A ／ 1.6 A		23.8 A ／ 23.8 A	
材質＝ケーシング/フレーム			U=SUS304/SUS304		L=アルミニウム/亜鉛鋼板	
製品重量			U=126 kg　L=104 kg		U=125 kg　L=102 kg	

■冷凍能力（W）　50Hz

庫内温度	TD	4㎜	6㎜	8㎜	10㎜
+3℃以上	6℃	12040	9170		
	8℃	16930	13230		
	10℃	21390	16860		
+3℃～−10℃	6℃	9780	7450	6450	5500
	8℃	13760	10750	8960	7710
	10℃	17380	13700	11220	9750

■冷凍能力（W）　60Hz

庫内温度	TD	4㎜	6㎜	8㎜	10㎜
+3℃以上	6℃	12550	10160		
	8℃	17850	14160		
	10℃	22630	17880		
+3℃～−10℃	6℃	10200	8250	6820	5980
	8℃	14510	11500	9580	8400
	10℃	18390	14530	12050	10580

※　運転電流は各相の最大値を示します。
※　標準仕様以外の対応
　　標準仕様のほかにオプション仕様もあります。8ページを参照して下さい。
※　使用温度及び使用条件に応じて、打合せによりヒーター容量と仕様を決めさせて頂きます。

HUC-130CX3-□□□ 管径ø12.7

使用庫内温度
A=+3℃以上
B=+3℃～−10℃

デフロスト方式
O=オフサイクル　H=ヒーター

ケーシング材質
U=ステンレス(SUS304)　L=アルミニウム

■寸法図（mm）

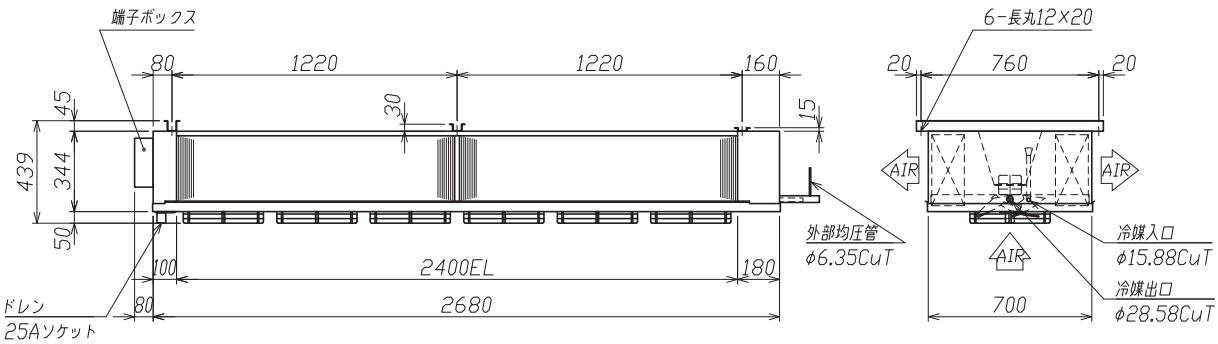

※本図と逆の風向(下吹き)に変更可能

■仕様表（標準仕様）

(50/60 Hz)

機種名			HUC-130CX3-AO		HUC-130CX3-BH	
使用庫内温度			+3℃以上		+3℃～−10℃	
冷却器	仕様		ø12.7CuT=ALプレートフィン 4列×8段×2400EL～2			
	フィンピッチ		4 mm	6 mm	8 mm	10 mm
	伝熱面積		98.5 m²	67.7 m²	52.3 m²	43.1 m²
	内容積		17357 cm³			
送風機	仕様		三相 200V ø300 4P 50W × 6台 焼損防止リレー内蔵(自動復帰型)			
	風量		155.4 m³/min ／ 180.6 m³/min			
	静圧		26.0 Pa ／ 36.0 Pa			
	入力		366 W ／ 408 W			
	最大負荷電流値		2.22 A ／ 2.40 A			
騒音			60.0 dB ／ 64.0 dB			
除霜	方式		オフサイクル		ヒーター	
	冷却器ヒーター		—		6.32 kW	
	ドレンパンヒーター		—		3.27 kW	
	端子BOXヒーター		7.5 W(常時通電)			
過熱防止器			—		作動+30℃　復帰+20℃	
電気特性	運転	消費電力	0.38 kW ／ 0.42 kW			
		運転電流	2.1 A ／ 1.9 A			
	除霜	消費電力	0.38 kW ／ 0.42 kW		9.60 kW ／ 9.60 kW	
		運転電流	2.1 A ／ 1.9 A		27.9 A ／ 27.9 A	
材質＝ケーシング/フレーム			U=SUS304/SUS304		L=アルミニウム/亜鉛鋼板	
製品重量			U=146 kg　L=120 kg		U=145 kg　L=119 kg	

■冷凍能力（W）　50Hz

庫内温度	TD	4㎜	6㎜	8㎜	10㎜
+3℃以上	6℃	14680	11160		
	8℃	20570	16020		
	10℃	25800	20370		
+3℃～−10℃	6℃	11930	9070	7870	6730
	8℃	16710	13020	10870	9380
	10℃	20960	16550	13570	11810

■冷凍能力（W）　60Hz

庫内温度	TD	4㎜	6㎜	8㎜	10㎜
+3℃以上	6℃	15300	12420		
	8℃	21720	17240		
	10℃	27430	21590		
+3℃～−10℃	6℃	12430	10090	8310	7300
	8℃	17650	14010	11610	10240
	10℃	22290	17540	14570	12910

※　運転電流は各相の最大値を示します。
※　標準仕様以外の対応
　　標準仕様のほかにオプション仕様もあります。8ページを参照して下さい。
※　使用温度及び使用条件に応じて、打合せによりヒーター容量と仕様を決めさせて頂きます。